ОБЩЕСТВО С ОГРАНИЧЕННОЙ ОТВЕТСТВЕННОСТЬЮ
СК "Авангард"

656015 Алтайский край, г.Барнаул, ул. Малахова, 179 оф. 210
ИНН 2222840195
КПП 222201001
E-mail: awangard.sk.2015@mail.ru

Заказчик: ТСЖ «Солнечный берег»

Капитальный ремонт внутридомовых инженерных систем теплоснабжения (разводящих магистралей) в том числе в индивидуальных тепловых пунктах многоквартирного дома, расположенного по адресу: 119607, Москва, Мичуринский проспект, дом 29

Том 1: Технический отчет по результатам обследования технического состояния инженерных систем теплоснабжения (разводящих магистралей) в том числе в индивидуальных тепловых пунктах.

Шифр 61-ОБ/2025

г. Барнаул, 2025 г.

ОБЩЕСТВО С ОГРАНИЧЕННОЙ ОТВЕТСТВЕННОСТЬЮ
СК "Авангард"

656015 Алтайский край, г.Барнаул, ул. Малахова, 179 оф. 210
ИНН 2222840195
КПП 222201001
E-mail: awangard.sk.2015@mail.ru

Заказчик: ТСЖ «Солнечный берег»

Капитальный ремонт внутридомовых инженерных систем теплоснабжения (разводящих магистралей) в том числе в индивидуальных тепловых пунктах многоквартирного дома, расположенного по адресу: 119607, Москва, Мичуринский проспект, дом 29

Том 1: Технический отчет по результатам обследования технического состояния инженерных систем теплоснабжения (разводящих магистралей) в том числе в индивидуальных тепловых пунктах.

Шифр 61-ОБ/2025

Директор ООО СК «Авангард» Р.С. Драчев

Ведущий инженер Д.А. Гордеев

г. Барнаул, 2025 г.

Содержание

1. Общая часть 5
2. Термины и определения 7
3. Краткая характеристика объекта обследования 10
4. Заключение по результатам обследования 11
5. Выводы 14
6. Список литературы 17
7. Приложение 1 (Фотографии объекта) 17
8. Приложение 2 (Ведомость дефектов и повреждений) 27
9. Приложение 3 (Ведомость дефектов и повреждений - Графическая часть) 32
10. Приложение 4 (Копия свидетельства СРО, копии свидетельств о поверке приборов) 35

Список исполнителей:

№ п/п	Наименование работ	Организация исполнитель	Должность	Ф.И.О.	Подпись
1	Подготовка и проведение обследования технического состояния строительных конструкций	ООО СК «Авангард»	Вед. инженер	Гордеев Д. А.	
2	Обработка материалов обследования, оформление отчета				

1. Общая часть

Работы по обследованию и оценке технического состояния инженерных систем теплоснабжения (разводящих магистралей) в том числе в индивидуальных тепловых пунктах многоквартирного жилого дома, расположенного по адресу: г. Москва, Мичуринский проспект, 29, проведены специалистами ООО СК «АВАНГАРД» на основании:

- договора №61 от 02.06.2025;

Обследование инженерных систем теплоснабжения проведено в июне 2025г.

Цель выполнения обследования:

- выявление дефектных, поврежденных конструкций;
- определение необходимых данных для, установления состава и объема работ по ремонту;
- определение технического состояния фундаментов здания;
- определение технических рекомендаций по устранению дефектов конструкций с целью проведения ремонтных работ.

Объем выполненных работ:

- ознакомление с объектом обследования, объемно-планировочными и конструктивными решениями;
- визуальный осмотр технического состояния строительных конструкций подвальной части дома;
- обмеры необходимых геометрических параметров строительных конструкций, их элементов и узлов;
- проходка 1 шурфа, вдоль стен дома, для определения состояния гидроизоляции стен подвала и фундаментов;
- выявление дефектных, поврежденных конструкций с необходимыми замерами и фиксацией;
- фотофиксация дефектов и повреждений строительных конструкций и узлов сопряжения;
- камеральная обработка и анализ результатов обследования;
- составление и оформление отчета по результатам работ, выполненных на объекте.

Работы производились с использованием следующих инструментов:

1. Ручной лазерный дальномер Leica DISTO D110, заводской №1283751487 – выполнение обмерных работ;
2. Измерительная рулетка RGK RL5, заводской номер 1 – выполнение обмерных работ;
3. Цифровой фотоаппарат Xiaomi Mi 11 Ultra – документальная фотосъемка строительных конструкций;

На момент проведения настоящего обследования использованные приборы и инструменты поверены, находятся в исправном состоянии.

2. Термины и определения

№	Описание
СП 13-102-2003 «Правила обследования несущих строительных конструкций зданий и сооружений». Введен в действие 21.08.2003 года:	
1.	Обследование - комплекс мероприятий по определению и оценке фактических значений контролируемых параметров, характеризующих эксплуатационное состояние, пригодность и работоспособность объектов обследования и определяющих возможность их дальнейшей эксплуатации или необходимость восстановления и усиления.
2.	Дефект - отдельное несоответствие конструкций какому-либо параметру, установленному проектом или нормативным документом (СНиП, ГОСТ, ТУ, СН и т.д.).
3.	Повреждение - неисправность, полученная конструкцией при изготовлении, транспортировании, монтаже или эксплуатации.
4.	Поверочный расчет - расчет существующей конструкции по действующим нормам проектирования с введением в расчет полученных в результате обследования или по проектной и исполнительной документации геометрических параметров конструкции, фактической прочности строительных материалов, действующих нагрузок, уточненной расчетной схемы с учетом имеющихся дефектов и повреждений.
5.	Категория технического состояния - степень эксплуатационной пригодности строительной конструкции или здания и сооружения в целом, установленная в зависимости от доли снижения несущей способности и эксплуатационных характеристик конструкций.
6.	Оценка технического состояния - установление степени повреждения и категории технического состояния строительных конструкций или зданий и сооружений в целом на основе сопоставления фактических значений количественно оцениваемых признаков со значениями этих же признаков, установленных проектом или нормативным документом.
7.	Нормативный уровень технического состояния - категория технического состояния, при котором количественное и качественное значение параметров всех критериев оценки технического состояния строительных конструкций зданий и сооружений соответствуют требованиям нормативных документов (СНиП, ТСН, ГОСТ, ТУ, и т.д.).
8.	Исправное состояние - категория технического состояния строительной конструкции или здания и сооружения в целом, характеризующаяся отсутствием дефектов и повреждений, влияющих на снижение несущей способности и эксплуатационной пригодности.
9.	Работоспособное состояние - категория технического состояния, при которой некоторые из численно оцениваемых контролируемых параметров не отвечают требованиям проекта, норм и стандартов, но имеющиеся нарушения требований, например, по деформативности, а в железобетоне и по трещиностойкости, в данных конкретных условиях эксплуатации не приводят к нарушению работоспособности, и несущая способность конструкций, с учетом влияния имеющихся дефектов и повреждений, обеспечивается.
10.	Ограниченно работоспособное состояние - категория технического состояния конструкций, при которой имеются дефекты и повреждения, приведшие к некоторому снижению несущей способности, но отсутствует опасность внезапного разрушения и функционирование конструкции возможно при контроле ее состояния, продолжительности и условий эксплуатации.
11.	Недопустимое состояние - категория технического состояния строительной конструкции или здания и сооружения в целом, характеризующаяся снижением несущей способности и эксплуатационных характеристик, при котором существует опасность для пребывания людей и сохранности оборудования (необходимо проведение страховочных мероприятий и усиление конструкций).
12.	Аварийное состояние - категория технического состояния конструкции или здания и сооружения в целом, характеризующаяся повреждениями и деформациями, свидетельствующими об исчерпании несущей способности и опасности обрушения (необходимо проведение срочных противоаварийных мероприятий).

№	Описание
13.	Степень повреждения - установленная в процентном отношении доля проектной несущей способности строительной конструкцией.
14.	Несущие конструкции - строительные конструкции, воспринимающие эксплуатационные нагрузки и воздействия и обеспечивающие пространственную устойчивость здания.
15.	Нормальная эксплуатация - эксплуатация конструкции или здания в целом, осуществляемая в соответствии с предусмотренными в нормах или проекте технологическими или бытовыми условиями.
16.	Эксплуатационные показатели здания - совокупность технических, объемно - планировочных, санитарно-гигиенических, экономических и эстетических характеристик здания, обусловливающих его эксплуатационные качества.
17.	Капитальный ремонт здания - комплекс строительных и организационно-технических мероприятий по устранению физического и морального износа, не предусматривающих изменение основных технико-экономических показателей здания и сооружения, включающих, в случае необходимости, замену отдельных конструктивных элементов и систем инженерного оборудования.
18.	Реконструкция здания - комплекс строительных работ и организационно-технических мероприятий, связанных с изменением основных технико-экономических показателей (нагрузок, планировки помещений, строительного объема и общей площади здания, инженерной оснащенности) с целью изменения условий эксплуатации, максимального восполнения утраты от имевшего место физического и морального износа, достижения новых целей эксплуатации здания.
19.	Моральный износ здания - постепенное (во времени) отклонение основных эксплуатационных показателей от современного уровня технических требований эксплуатации зданий и сооружений.
20.	Физический износ здания - ухудшение технических и связанных с ними эксплуатационных показателей здания, вызванное объективными причинами.
21.	Усиление - комплекс мероприятий, обеспечивающих повышение несущей способности и эксплуатационных свойств строительной конструкции или здания и сооружения в целом по сравнению с фактическим состоянием или проектными показателями.
ГОСТ Р 53778-2010 «Здания и сооружения. Правила обследования и мониторинга технического состояния». Введен в действие 25.03.2010 года:	
22.	Конструктивная безопасность здания (сооружения) – комплексное свойство конструкций объекта (здания или сооружения) противостоять его переходу в аварийное состояние, определяемое: проектным решением и степенью его реального воплощения при строительстве; текущим остаточным ресурсом и техническим состоянием объекта; степенью изменения объекта (старение материала, перестройки, перепланировки, пристройки, реконструкции, капитальный ремонт и т.п.).
23.	Восстановление – комплекс мероприятий, обеспечивающих доведение эксплуатационных качеств конструкций, пришедших в ограниченно-работоспособное состояние, до уровня их первоначального состояния, определяемого соответствующими требованиями нормативных документов на момент проектирования объекта.
24.	Нормативное техническое состояние: Категория технического состояния, при котором количественные и качественные значения параметров всех критериев оценки технического состояния строительных конструкций зданий и сооружений, включая состояние грунтов основания, соответствуют установленным в проектной документации значениям с учетом пределов их изменения.
25.	Работоспособное техническое состояние: Категория технического состояния, при которой некоторые из числа оцениваемых контролируемых параметров не отвечают требованиям проекта или норм, но имеющиеся нарушения требований в конкретных условиях эксплуатации не приводят к нарушению работоспособности, и необходимая несущая способность

№	Описание
	конструкций и грунтов основания с учетом влияния имеющихся дефектов и повреждений обеспечивается.
26.	Ограниченно-работоспособное техническое состояние: Категория технического состояния строительной конструкции или здания и сооружения в целом, включая состояние грунтов основания, при которой имеются крены, дефекты и повреждения, приведшие к снижению несущей способности, но отсутствует опасность внезапного разрушения, потери устойчивости или опрокидывания, и функционирование конструкций и эксплуатация здания или сооружения возможны либо при контроле (мониторинге) технического состояния, либо при проведении необходимых мероприятий по восстановлению или усилению конструкций и (или) грунтов основания и последующем мониторинге технического состояния (при необходимости).
27.	Аварийное состояние: Категория технического состояния строительной конструкции или здания и сооружения в целом, включая состояние грунтов основания, характеризующаяся повреждениями и деформациями, свидетельствующими об исчерпании несущей способности и опасности обрушения и (или) характеризующаяся кренами, которые могут вызвать потерю устойчивости объекта.
ГОСТ 31937-2024 «Здания и сооружения. Правила обследования и мониторинга технического состояния». Введен в действие 01.05.2024 года:	
28.	Безопасность эксплуатации здания (сооружения) – комплексное свойство объекта (здания или сооружения) противостоять его переходу в аварийное состояние, определяемое: проектным решением и степенью его реального воплощения при строительстве; текущим остаточным ресурсом и техническим состоянием объекта; степенью изменения объекта (старение материала, перестройки, перепланировки, пристройки, реконструкции, капитальный ремонт и т.п.) и окружающей среды как природного, так и техногенного характера; совокупностью антитеррористических мероприятий и степенью их реализации; нормативами по эксплуатации и степенью их реального осуществления.
29.	Механическая безопасность здания (сооружения) – Состояние строительных конструкций и основания здания или сооружения, при котором отсутствует недопустимый риск, связанный с причинением вреда жизни или здоровью граждан, имуществу физических или юридических лиц, государственному или муниципальному имуществу, окружающей среде, жизни и здоровью животных и растений вследствие разрушения или потери устойчивости здания, сооружения или их части.

3. Краткая характеристика объекта обследования

Объект обследования – инженерные системы теплоснабжения (разводящих магистралей) в том числе в индивидуальных тепловых пунктах многоквартирного жилого дома, расположенного по адресу: г. Москва, Мичуринский проспект, 29.

Теплоснабжение здания выполнено центральным от городской сети.

Система теплоснабжения выполнена трехконтурной (1 контур 1-8 этаж; 2 контур 9-17 этаж; 3 контур 17-18 этаж)

Система теплоснабжения выполнена однотрубной с нижней разводкой. Подключена по зависимой схеме. В уровне подвального этажа смонтировано 2 ИТП.

Ввод трубопроводов отопления выполнен в уровне подвального этажа, через наружные стены в ИТП 1.

Магистральные трубопроводы проложены открыто в уровне подвального этажа. Стояки проложены открыто вдоль стен. Трубопроводы выполнены из стальных ВГП и электросварных труб различных диаметров. Разводящие трубопроводы выполнены из труб Ø80 мм, стояки из трубопроводов Ø25 мм.

Для обеспечения постоянного давления на каждой ветке смонтированы повышающие насосы, регулирующая и запорная арматура, а также расходомеры. Сеть теплоснабжения оборудована системой автоматизации.

Климатические параметры площадки объекта обследования

Объект обследования расположен по адресу: г. Москва, Мичуринский проспект, 29.

Климатические параметры площадки	
Климатический подрайон строительства.	IIB
Расчетная зимняя температура наиболее холодной пятидневки.	минус 25 С
Нормативное значение веса снегового покрова (III район по снеговой нагрузке, СП 20.13330.2016).	150 кг/м2
Нормативное значение ветрового давления (III район строительства по ветровой нагрузке СП 20.13330.2016).	23 кг/м2
Сейсмичность площадки строительства.	Менее 6 баллов

4. Заключение по результатам обследования

По результатам проведенного обследования установлено, что:

Теплоснабжение здания выполнено центральным от городской сети.

Система теплоснабжения выполнена трехконтурной (1 контур 1-8 этаж; 2 контур 9-17 этаж; 3 контур 17-18 этаж)

Система теплоснабжения выполнена однотрубной с нижней разводкой. Подключена по зависимой схеме. В уровне подвального этажа смонтировано 2 ИТП.

Ввод трубопроводов отопления выполнен в уровне подвального этажа, через наружные стены в ИТП 1.

Магистральные трубопроводы проложены открыто в уровне подвального этажа. Стояки проложены открыто вдоль стен. Трубопроводы выполнены из стальных ВГП и электросварных труб различных диаметров. Разводящие трубопроводы выполнены из труб Ø80 мм, стояки из трубопроводов Ø25 мм.

Для обеспечения постоянного давления на каждой ветке смонтированы повышающие насосы, регулирующая и запорная арматура, а также расходомеры. Сеть теплоснабжения оборудована системой автоматизации.

В ходе проведения настоящего обследования, были выявлены следующие дефекты и повреждения:

- Система автоматизации морально устарела, часть оборудования эксплуатируется более 15 лет без замены.;
- Сплошная коррозия запорной арматуры, заклинивание задвижек в ИТП-1, ИТП-2;
- Сплошная коррозия запорной арматуры, отложение на внутренней поверхности трубопроводов и оборудовании, уменьшение сечения в ИТП-1, ИТП-2;
- Заклинивание повышающего насоса в ИТП-1, ИТП-2;
- Не работает/ повреждена часть манометров и датчиков температуры и давления.

Для дальнейшей безопасной эксплуатации здания, до наступления отопительного сезона необходимо выполнить капитальный ремонт системы теплоснабжения (разводящих магистралей) в том числе в индивидуальных тепловых пунктах многоквартирного жилого дома, расположенного по адресу: г. Москва, Мичуринский проспект, 29.

Замене подлежат:

№п.п	Наименование	Кол-во
1.	Шкаф автоматизации с оборудованием	2 шт.
2.	Датчик температуры наружного воздуха	12 шт.

3.	Датчик температуры	2 шт.
4.	Реле перепада давления с импульсной трубкой	6 шт.
5.	Реле давления с импульсной трубкой	6 шт.
6.	Фланцы Ду 65	11 шт.
7.	Фланцы Ду 80	16 шт.
8.	Фланцы Ду 100	3 шт.
9.	Труба Ø50 мм с изоляцией	10 м.п.
10.	Труба Ø65 мм с изоляцией	3 м.п.
11.	Труба Ø80 мм с изоляцией	2 м.п.
12.	Обратный клапан Ø20 мм	6 шт.
13.	Обратный клапан Ø65 мм	4 шт.
14.	Обратный клапан Ø80 мм	8 шт.
15.	Шаровый кран Ду 15	18 шт.
16.	Шаровый кран Ду 15 (под манометр)	18 шт.
17.	Шаровый кран Ду 65	2 шт.
18.	Шаровый кран Ду 80	1 шт.
19.	Шаровый кран Ду 100	8 шт
20.	Шаровый кран чугунный Ду 100	2 шт.
21.	Запорно-регулирующий клапан Ду 20	1 шт.
22.	Запорно-регулирующий клапан Ду 32	1 шт
23.	Манометр	12 шт.
24.	Клапан перепада давления Ду 100	1 шт.
25.	Регулятор давления Ду 20	6 шт.
26.	Насос циркуляционный	1 шт.
27.	Электромагнитный клапан Ду 15	6 шт.
Расходные материалы уточнить по месту		

Техническое состояние системы теплоснабжения (разводящих магистралей) в том числе в индивидуальных тепловых пунктах многоквартирного жилого дома, расположенного по адресу: г. Москва, Мичуринский проспект, 29 оценивается как – р**аботоспособное**, за исключением трубопроводов и оборудования указанных в таблице, состояние которых оценивается как – **ограниченно-работоспособное.**

В настоящей работе дана оценка состояния системы теплоснабжения (разводящих магистралей) в том числе в индивидуальных тепловых пунктах многоквартирного жилого дома, расположенного по адресу: г. Москва, Мичуринский проспект, 29 по состоянию на июнь 2025 года.

5. Выводы

На основании результатов обследования инженерных систем теплоснабжения (разводящих магистралей) в том числе в индивидуальных тепловых пунктах многоквартирного жилого дома, расположенного по адресу: г Москва, Мичуринский проспект, 29, для выполнения работ по капитальному ремонту системы теплоснабжения, можно сделать следующие выводы:

Система теплоснабжения выполнена трехконтурной (1 контур 1-8 этаж; 2 контур 9-17 этаж; 3 контур 17-18 этаж)

Система теплоснабжения выполнена однотрубной с нижней разводкой. Подключена по зависимой схеме. В уровне подвального этажа смонтировано 2 ИТП.

Ввод трубопроводов отопления выполнен в уровне подвального этажа, через наружные стены в ИТП 1.

Магистральные трубопроводы проложены открыто в уровне подвального этажа. Стояки проложены открыто вдоль стен. Трубопроводы выполнены из стальных ВГП и электросварных труб различных диаметров. Разводящие трубопроводы выполнены из труб Ø80 мм, стояки из трубопроводов Ø25 мм.

Для обеспечения постоянного давления на каждой ветке смонтированы повышающие насосы, регулирующая и запорная арматура, а также расходомеры. Сеть теплоснабжения оборудована системой автоматизации.

В ходе проведения настоящего обследования, были выявлены следующие дефекты и повреждения:

- Система автоматизации морально устарела, часть оборудования эксплуатируется более 15 лет без замены.;
- Сплошная коррозия запорной арматуры, заклинивание задвижек в ИТП-1, ИТП-2;
- Сплошная коррозия запорной арматуры, отложение на внутренней поверхности трубопроводов и оборудовании, уменьшение сечения в ИТП-1, ИТП-2;
- Заклинивание повышающего насоса в ИТП-1, ИТП-2;
- Не работает/ повреждена часть манометров и датчиков температуры и давления.

Для дальнейшей безопасной эксплуатации здания, до наступления отопительного сезона необходимо выполнить капитальный ремонт системы теплоснабжения (разводящих магистралей) в том числе в индивидуальных тепловых пунктах многоквартирного жилого дома, расположенного по адресу: г. Москва, Мичуринский проспект, 29.

Замене подлежат:

№п.п	Наименование	Кол-во
	Шкаф автоматизации с оборудованием	2 шт.

2.	Датчик температуры наружного воздуха	12 шт.
3.	Датчик температуры	2 шт.
4.	Реле перепада давления с импульсной трубкой	6 шт.
5.	Реле давления с импульсной трубкой	6 шт.
6.	Фланцы Ду 65	11 шт.
7.	Фланцы Ду 80	16 шт.
8.	Фланцы Ду 100	3 шт.
9.	Труба Ø50 мм с изоляцией	10 м.п.
10.	Труба Ø65 мм с изоляцией	3 м.п.
11.	Труба Ø80 мм с изоляцией	2 м.п.
12.	Обратный клапан Ø20 мм	6 шт.
13.	Обратный клапан Ø65 мм	4 шт.
14.	Обратный клапан Ø80 мм	8 шт.
15.	Шаровый кран Ду 15	18 шт.
16.	Шаровый кран Ду 15 (под манометр)	18 шт.
17.	Шаровый кран Ду 65	2 шт.
18.	Шаровый кран Ду 80	1 шт.
19.	Шаровый кран Ду 100	8 шт
20.	Шаровый кран чугунный Ду 100	2 шт.
21.	Запорно-регулирующий клапан Ду 20	1 шт.
22.	Запорно-регулирующий клапан Ду 32	1 шт
23.	Манометр	12 шт.
24.	Клапан перепада давления Ду 100	1 шт.
25.	Регулятор давления Ду 20	6 шт.
26.	Насос циркуляционный	1 шт.
27.	Электромагнитный клапан Ду 15	6 шт.
Расходные материалы уточнить по месту		

Техническое состояние системы теплоснабжения (разводящих магистралей) в том числе в индивидуальных тепловых пунктах многоквартирного жилого дома, расположенного по адресу: г. Москва, Мичуринский проспект, 29 оценивается как – **работоспособное**, за исключением трубопроводов и оборудования указанных в таблице, состояние которых оценивается как – **ограниченно-работоспособное.**

В настоящей работе дана оценка состояния системы теплоснабжения (разводящих магистралей) в том числе в индивидуальных тепловых пунктах многоквартирного жилого дома, расположенного по адресу: г. Москва, Мичуринский проспект, 29 по состоянию на июнь 2025 года.

Ведущий инженер-обследователь  Д.А. Гордеев

6. Список литературы

1. ГОСТ 31937-2024 «Здания и сооружения. Правила обследования и мониторинга технического состояния».

2. ГОСТ 27751-2014 «Надёжность строительных конструкций и оснований. Основные положения».

3. СП 54.13330.2022 «Здания жилые многоквартирные. Актуализированная редакция СНИП 31-01-2003».

4. СП 60.13330.2020 «Отопление, вентиляция и кондиционирование воздуха. Актуализированная редакция СНиП 41-01-2003

5. СП 131.13330.2020 «Строительная климатология. Актуализированная редакция СНиП 23-01-99*».

6. СП 510.1325800.2022 «Тепловые пункты и системы внутреннего теплоснабжения».

7. Приложение 1 (Фотографии объекта)



Фото 1
Фасад со стороны Мичуринского проспекта. Общий вид.

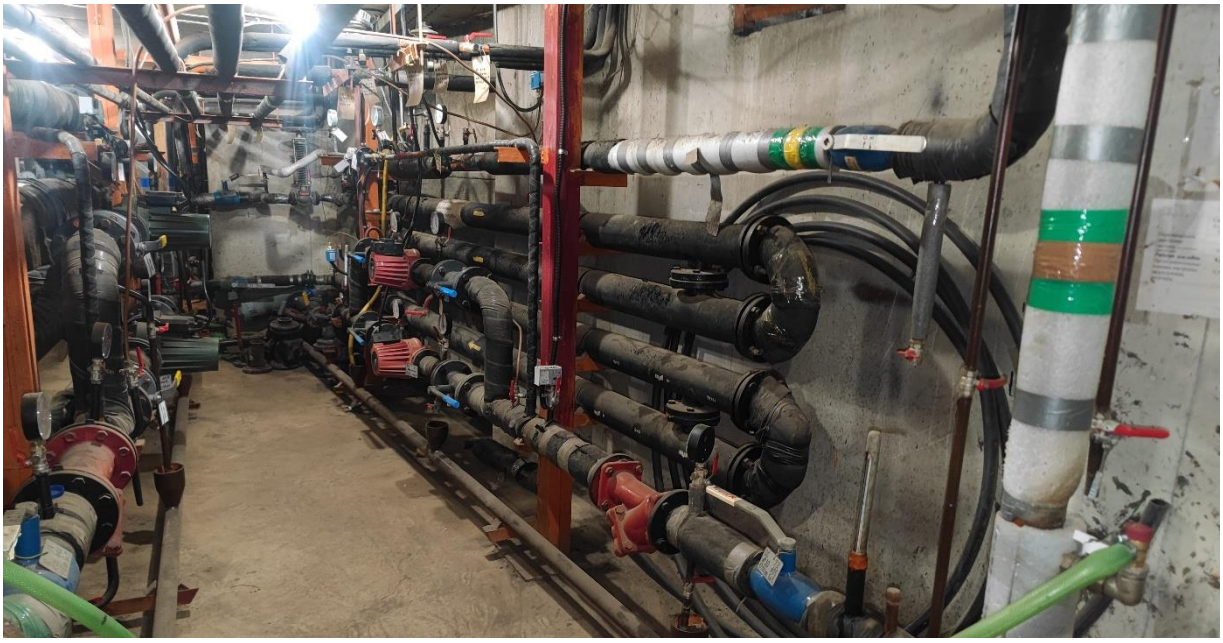

Фото 7
Помещение ИТП-1. Общий вид.



Фото 3
Помещение ИТП-1. Общий вид.



Фото 4
Трубопроводы отопления в помещении ИТП-1. Общий вид.



Фото 5
Ввод трубопроводов систем теплоснабжения ГВС и ХВС в помещении ИТП-1



Фото 6
Помещение ИТП-2. Общий вид.



Фото 7
Помещение ИТП-2. Общий вид.

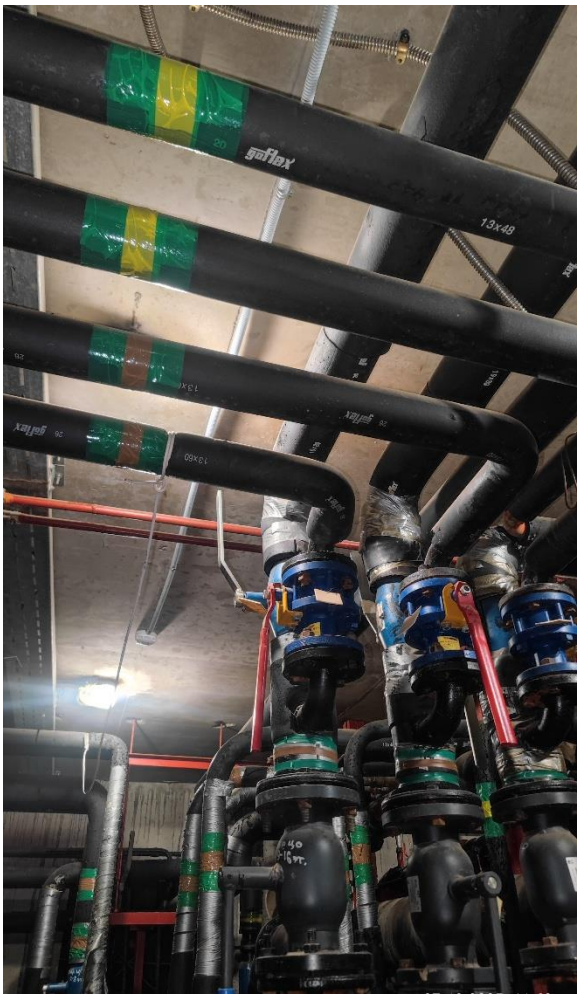

Фото 8
Помещение ИТП-2. Общий вид.



Фото 9
Помещение ИТП-2. Общий вид.

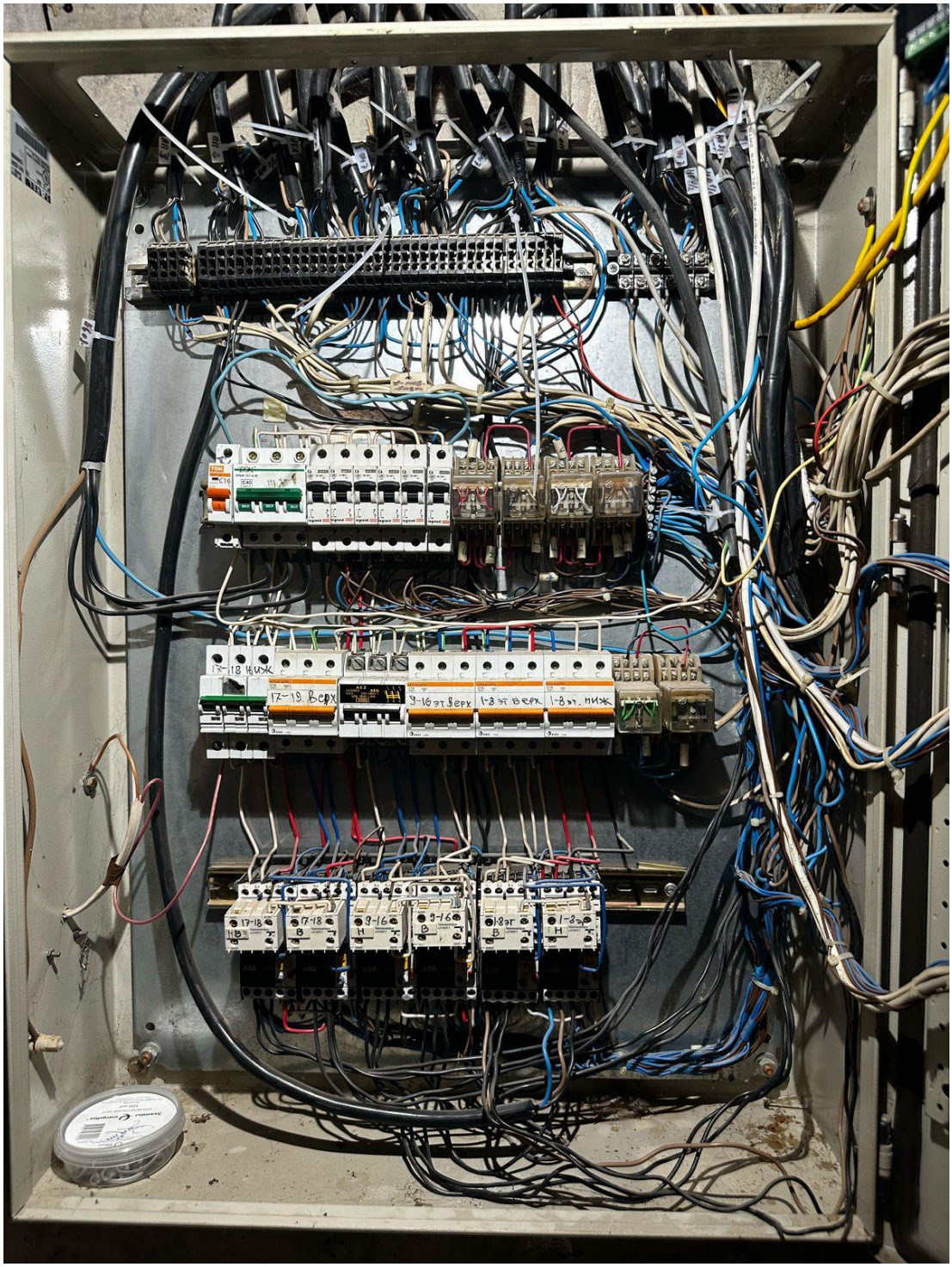

Фото 10
Помещение ИТП-1. Шкаф автоматизации.



Фото 11
Помещение ИТП-1. Шкаф автоматизации.

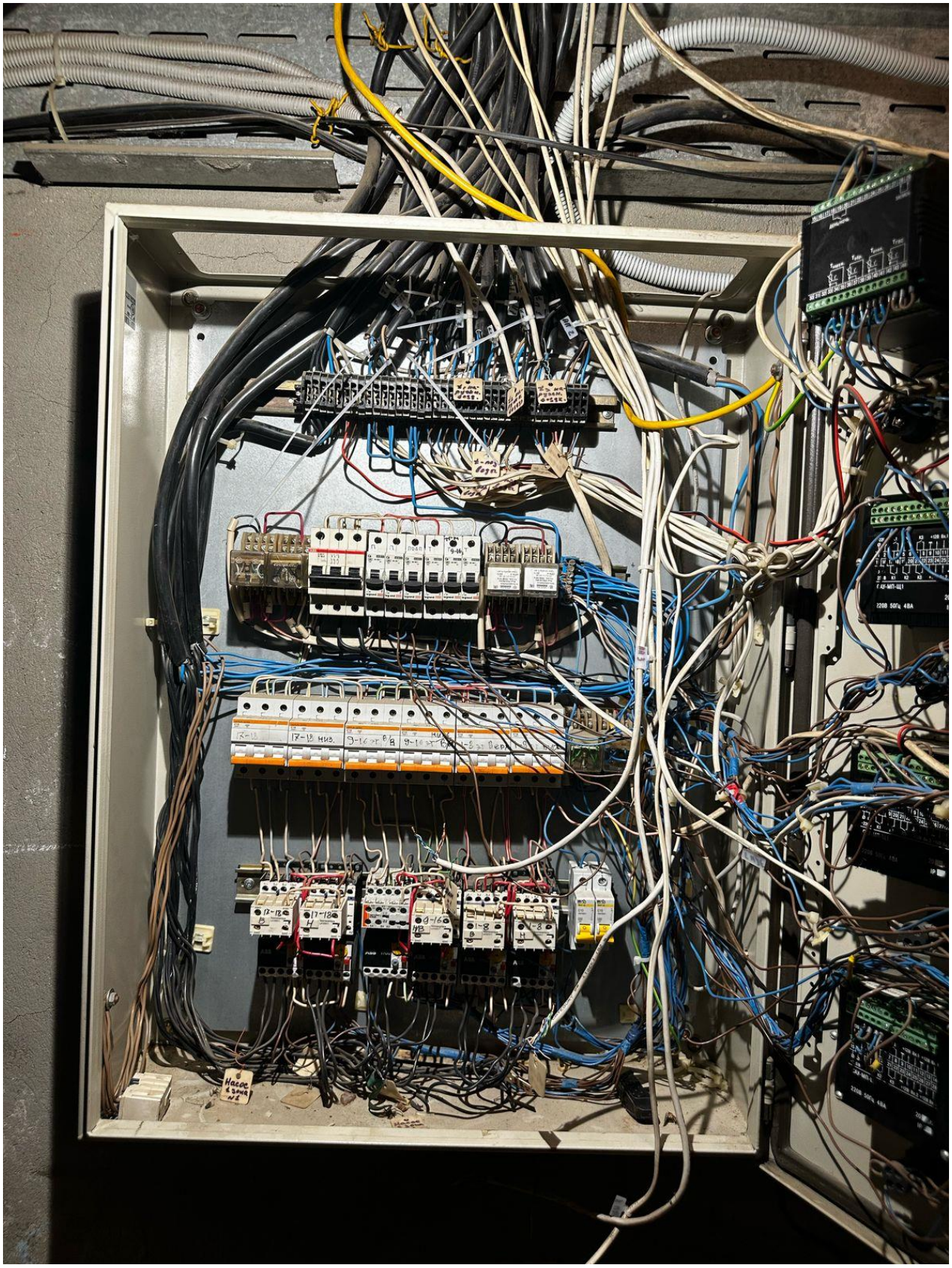

Фото 12
Помещение ИТП-2. Шкаф автоматизации.

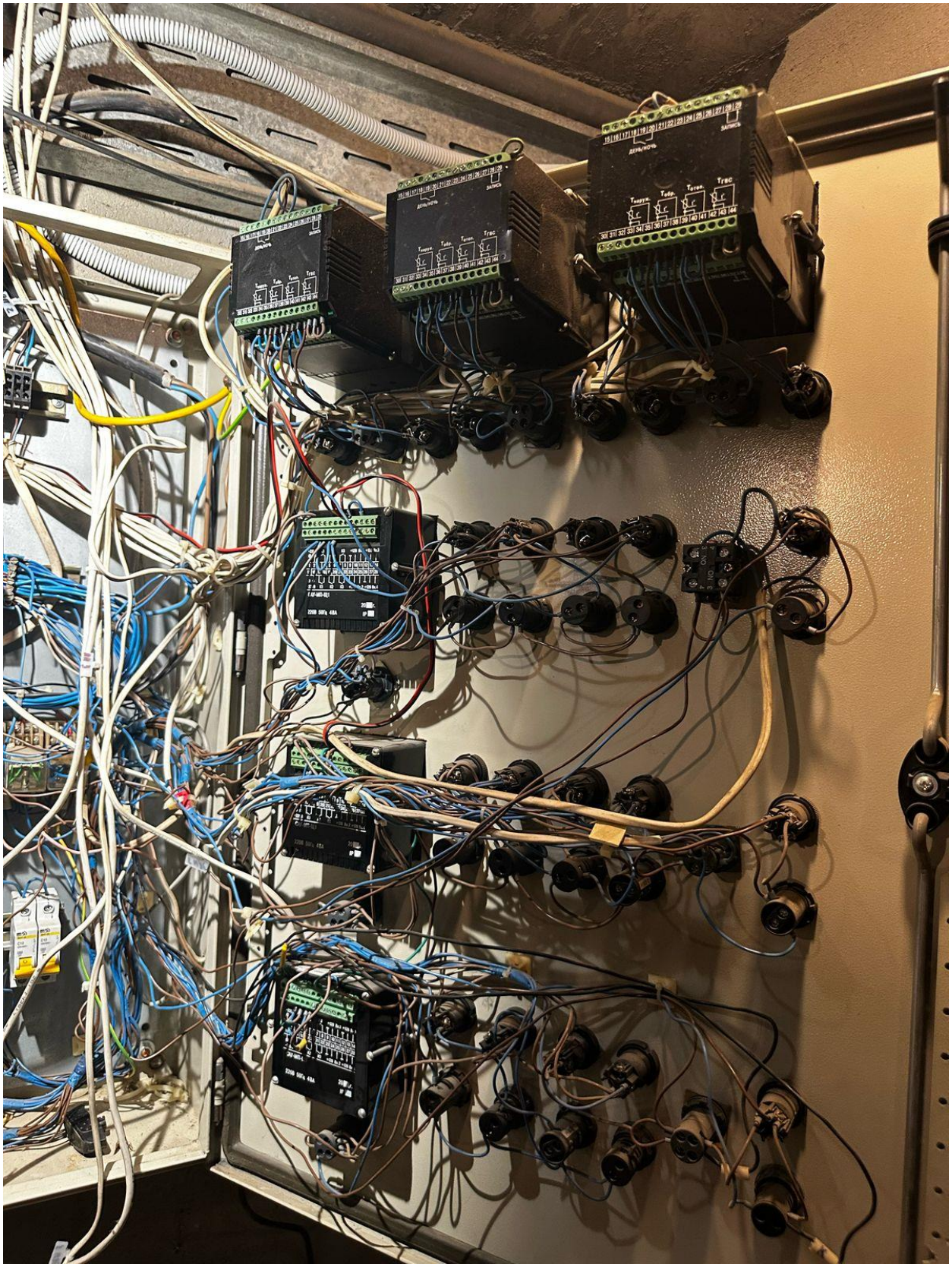

Фото 13
Помещение ИТП-2. Шкаф автоматизации.

8. Приложение 2 (Ведомость дефектов и повреждений)

№ п/п	Расположение конструкций		Общие данные	Описание дефектов, повреждений	Описание технического состояния конструкций. Рекомендации по ремонту, восстановлению конструкций.	Фотоиллюстрации выявленных дефектов и повреждений
	оси	ряды				
ПОДВАЛ						
1	ИТП-1 , ИТП-2		Система автоматизации	Система автоматизации морально устарела, часть оборудования эксплуатируется более 15 лет без замены. Наиболее вероятная причина появления дефекта: Долгая эксплуатация оборудования без замены.	Техническое состояние - **ограниченно-работоспособное.** Необходимо: - выполнить замену щита автоматизации с применением современного оборудования;	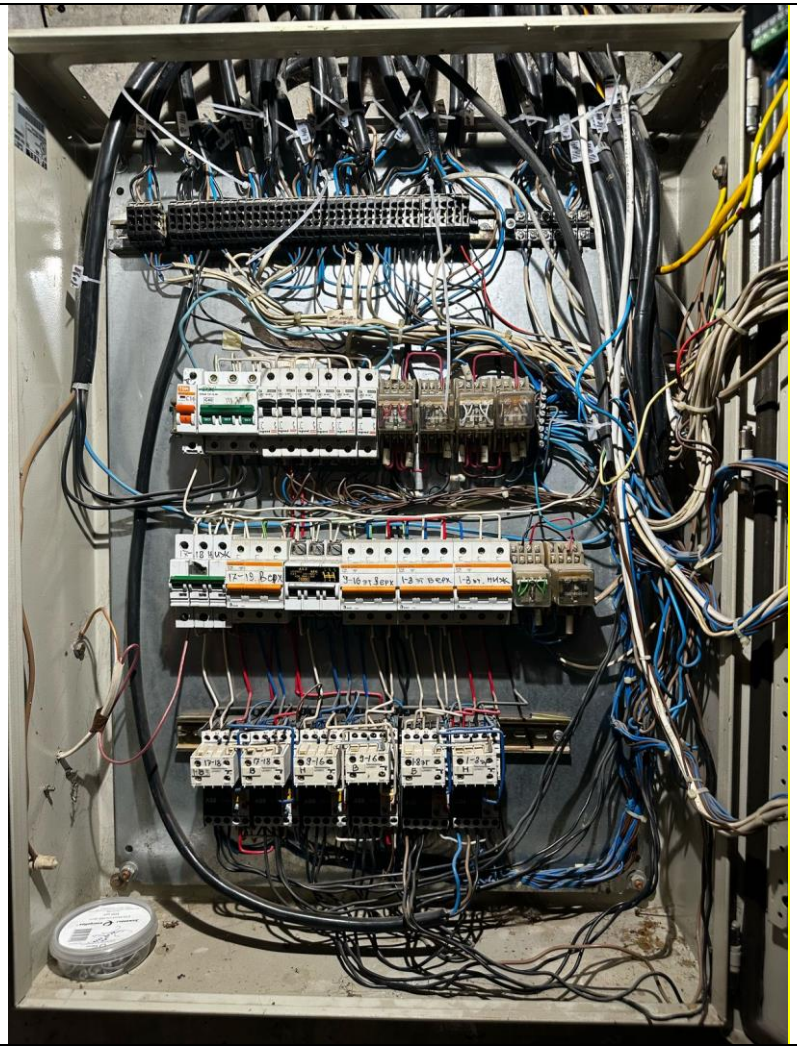

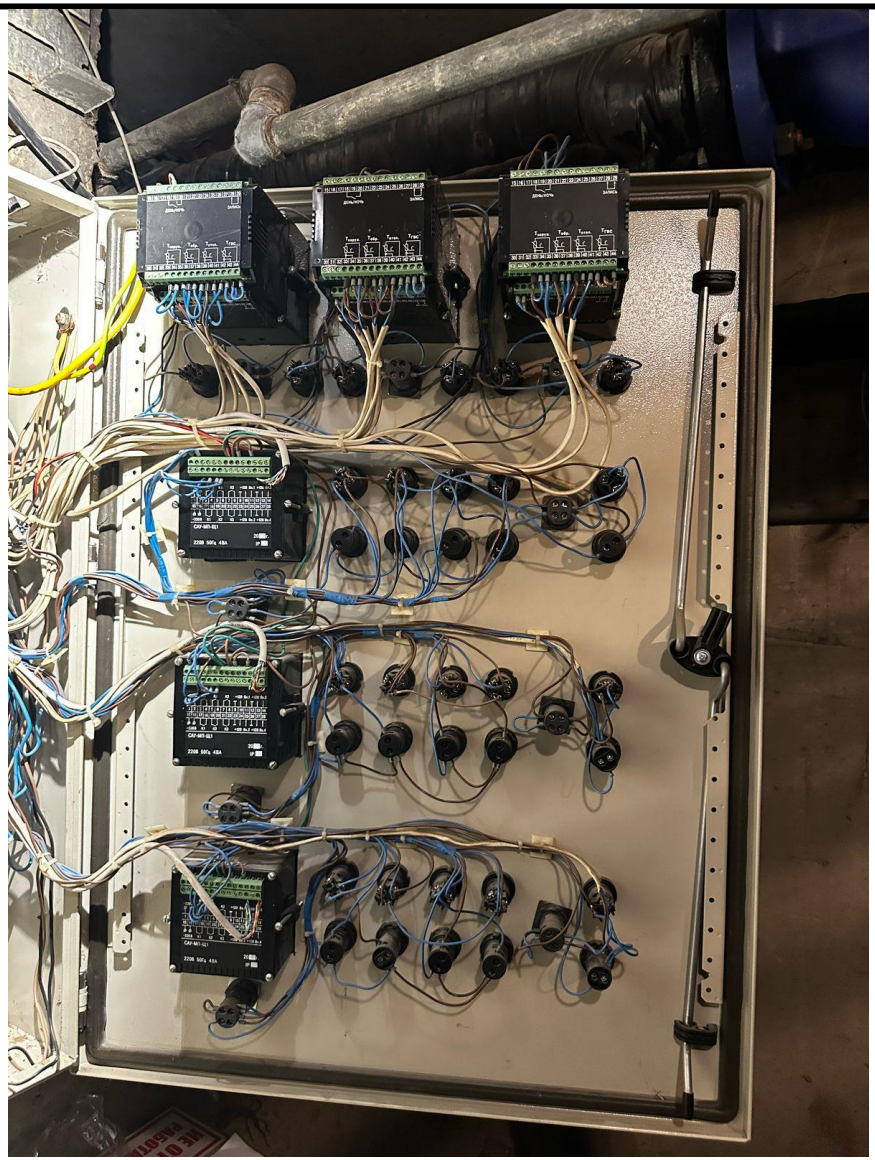

2	ИТП-1 , ИТП-2	Запорная арматура	Сплошная коррозия запорной арматуры, заклинивание задвижек Наиболее вероятная причина появления дефекта: Долгая эксплуатация оборудования без замены. Естественный износ оборудования	Техническое состояние - **ограниченно-работоспособное.** Необходимо: - выполнить замену поврежденной арматуры, с подводящими трубопроводами.	
3	ИТП-1 , ИТП-2	Запорная арматура	Сплошная коррозия запорной арматуры, отложение на внутренней поверхности трубопроводов и оборудовании, уменьшение сечения. Наиболее вероятная причина появления дефекта: Долгая эксплуатация оборудования без замены. Естественный износ оборудования	Техническое состояние - **ограниченно-работоспособное.** Необходимо: - выполнить замену поврежденной арматуры, с подводящими трубопроводами.	

4	ИТП-2	Насаосы	Заклинивание повышающего насоса. Наиболее вероятная причина появления дефекта: Долгая эксплуатация оборудования без замены. Естественный износ оборудования	Техническое состояние - **ограниченно-работоспособное.** Необходимо: - выполнить замену насоса на новый.	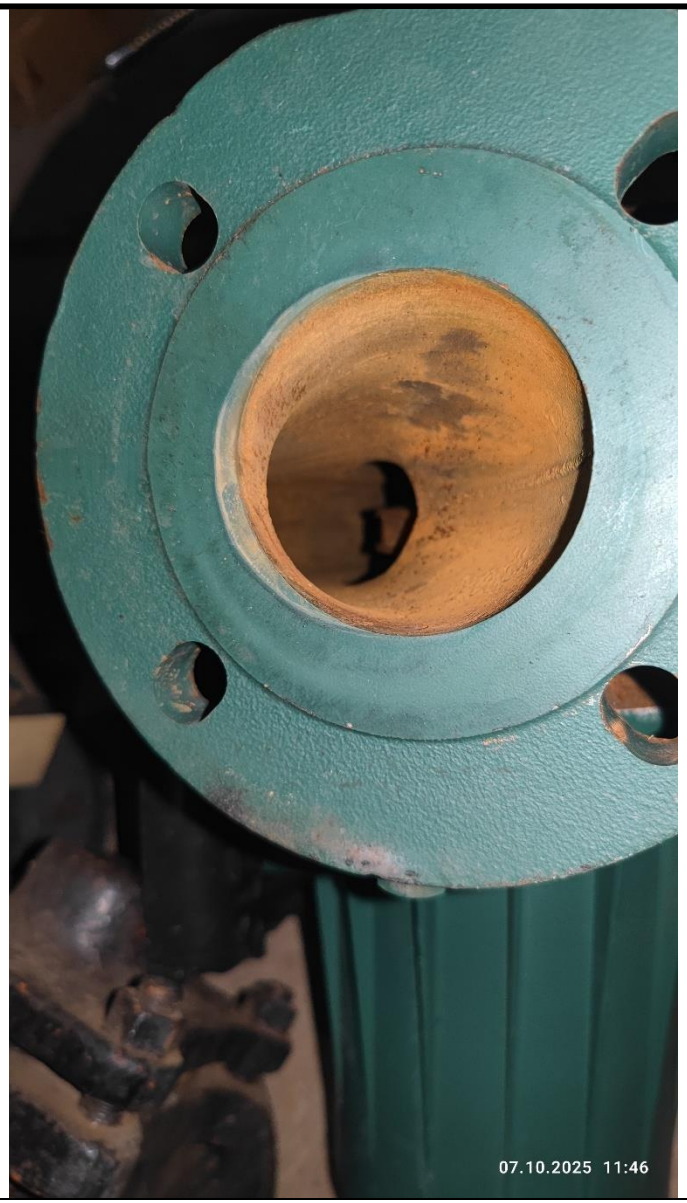

9. Приложение 3 (Ведомость дефектов и повреждений - Графическая часть)

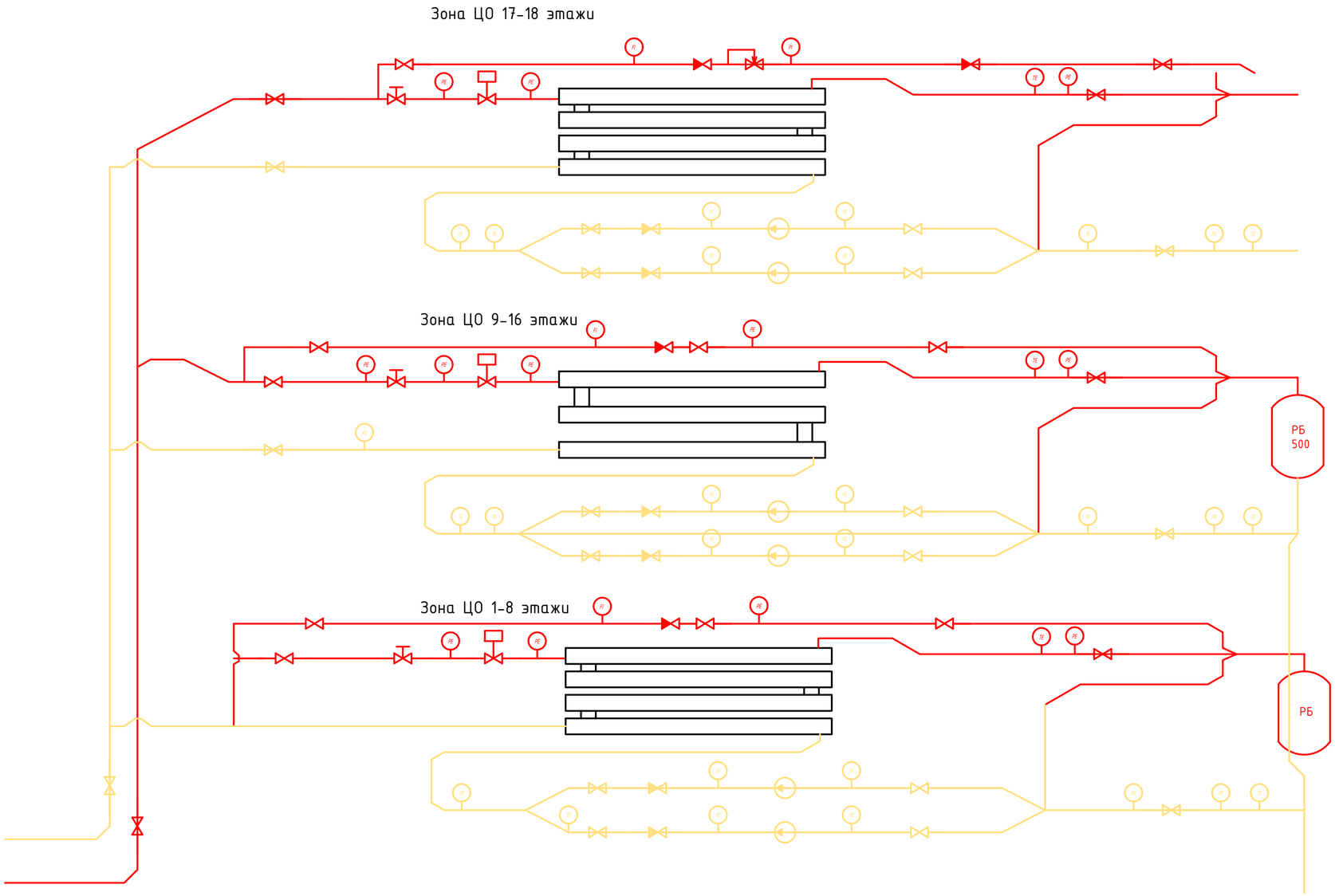

Условные обозначения:

- Система теплоснабжения (подача);
- Система теплоснабжения (обратка);
- Датчик давления.
- Датчик температуры.
- Регулятор давления.
- Расходомер.
- Манометр.
- Насос.
- Клапан проходной.
- Клапан проходной обратный.
- Регулятор перепада давления.
- Магнитный клапан.
- Сетчатый фильтр.
- Расширительный бак 500 л.

Согласовано

Взам.инв.№

Подп. и дата

Инв.№подл.

Изм.	Nуч.	Лист	Nдок.	Подпись	Дата	Шифр 61-ОБ/2025			
						Инженерные системы теплоснабжения (разводящие магистрали) в том числе в индивидуальных тепловых пунктах жилого дома, по адресу: г. Москва, Мичуринский проспект, дом 29.			
Разраб.		Гордеев			07.25	Обследование технического состояния инженерных систем теплоснабжения.	Стадия	Лист	Листов
								1	2
						Схема теплоснабжения ИТП-1.	ООО "СК АВАНГАРД"		

Формат А2

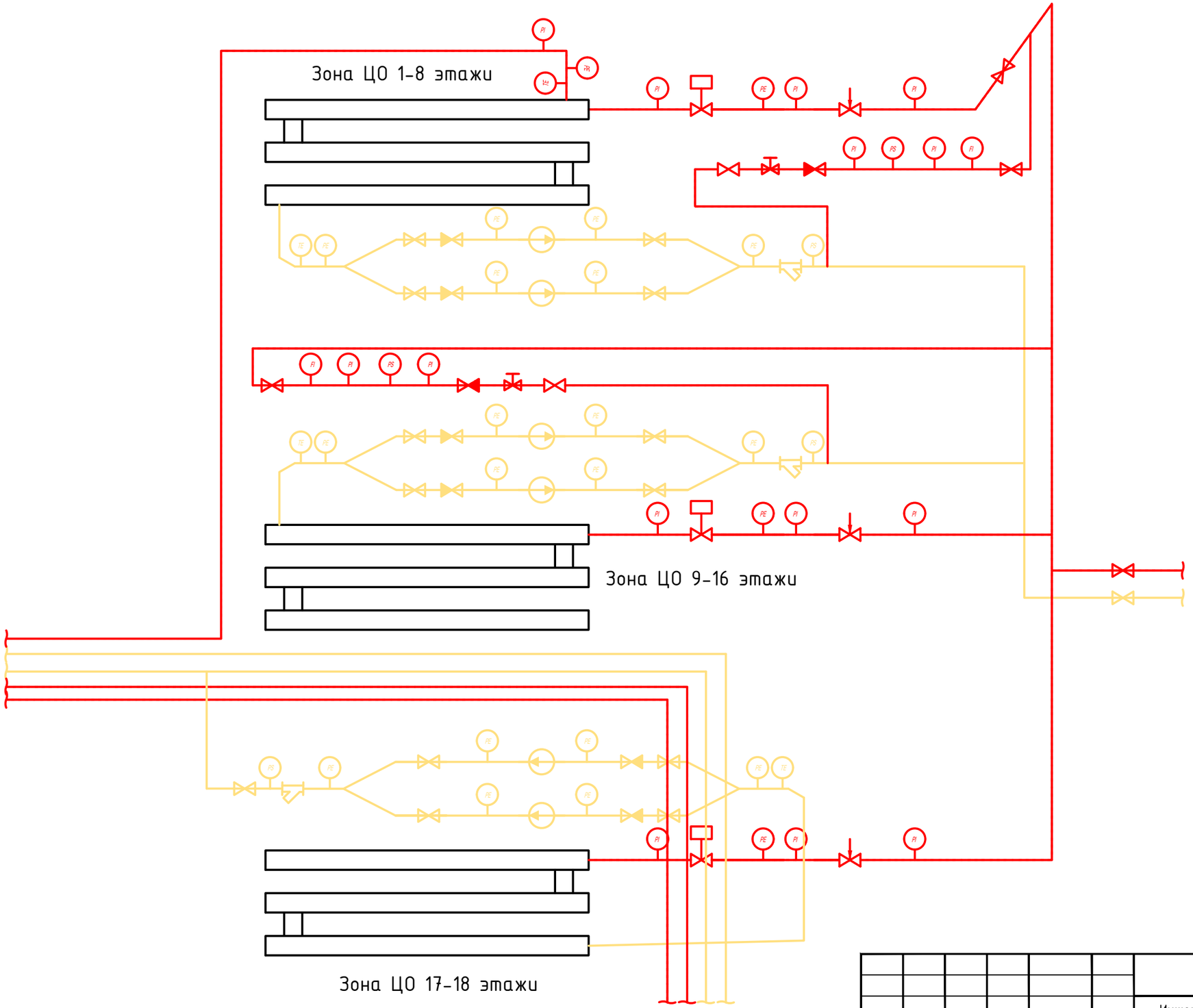

Условные обозначения:

- Система теплоснабжения (подача);
- Система теплоснабжения (обратка);
- Датчик давления.
- Датчик температуры.
- Регулятор давления.
- Расходомер.
- Манометр.
- Насос.
- Клапан проходной.
- Клапан проходной обратный.
- Регулятор перепада давления.
- Магнитный клапан.
- Сетчатый фильтр.
- Расширительный бак 500 л.

						Шифр 61-ОБ/2025	
						Инженерные системы теплоснабжения (разводящие магистрали) в том числе в индивидуальных тепловых пунктах жилого дома, по адресу: г. Москва, Мичуринский проспект, дом 29.	
Изм.	Nуч.	Лист	Nдок.	Подпись	Дата		
Разраб.		Гордеев			07.25	Обследование технического состояния инженерных систем теплоснабжения.	Стадия: — / Лист: 2 / Листов: —
						Схема теплоснабжения ИТП-2.	ООО "СК АВАНГАРД"

Согласовано

Взам.инв.№

Подп. и дата

Инв.№подл.

Формат А3

10. Приложение 4 (Копия свидетельства СРО, копии свидетельств о поверке приборов)

НОПРИЗ

АССОЦИАЦИЯ САМОРЕГУЛИРУЕМЫХ ОРГАНИЗАЦИЙ ОБЩЕРОССИЙСКАЯ НЕГОСУДАРСТВЕННАЯ НЕКОММЕРЧЕСКАЯ ОРГАНИЗАЦИЯ – ОБЩЕРОССИЙСКОЕ МЕЖОТРАСЛЕВОЕ ОБЪЕДИНЕНИЕ РАБОТОДАТЕЛЕЙ «НАЦИОНАЛЬНОЕ ОБЪЕДИНЕНИЕ САМОРЕГУЛИРУЕМЫХ ОРГАНИЗАЦИЙ, ОСНОВАННЫХ НА ЧЛЕНСТВЕ ЛИЦ, ВЫПОЛНЯЮЩИХ ИНЖЕНЕРНЫЕ ИЗЫСКАНИЯ, И САМОРЕГУЛИРУЕМЫХ ОРГАНИЗАЦИЙ, ОСНОВАННЫХ НА ЧЛЕНСТВЕ ЛИЦ, ОСУЩЕСТВЛЯЮЩИХ ПОДГОТОВКУ ПРОЕКТНОЙ ДОКУМЕНТАЦИИ»

2222840195-20250601-0929 (регистрационный номер выписки)

01.06.2025 (дата формирования выписки)

ВЫПИСКА
из единого реестра сведений о членах саморегулируемых организаций в области инженерных изысканий и в области архитектурно-строительного проектирования и их обязательствах

Настоящая выписка содержит сведения о юридическом лице (индивидуальном предпринимателе), осуществляющем подготовку проектной документации:

Общество с ограниченной ответственностью Строительная компания «Авангард»
(полное наименование юридического лица/ФИО индивидуального предпринимателя)

1152225018318
(основной государственный регистрационный номер)

1. Сведения о члене саморегулируемой организации:		
1.1	Идентификационный номер налогоплательщика	2222840195
1.2	Полное наименование юридического лица (Фамилия Имя Отчество индивидуального предпринимателя)	Общество с ограниченной ответственностью Строительная компания «Авангард»
1.3	Сокращенное наименование юридического лица	ООО Строительная компания «Авангард»
1.4	Адрес юридического лица Место фактического осуществления деятельности (для индивидуального предпринимателя)	656006, Россия, Алтайский край, г.о. город Барнаул, г.о. город Барнаул, г. Барнаул, Малахова, зд. 179, офис 210
1.5	Является членом саморегулируемой организации	Саморегулируемая организация Союз проектных организаций "ПроЭк" (СРО-П-185-16052013)
1.6	Регистрационный номер члена саморегулируемой организации	П-185-002222840195-2436
1.7	Дата вступления в силу решения о приеме в члены саморегулируемой организации	01.11.2023
1.8	Дата и номер решения об исключении из членов саморегулируемой организации, основания исключения	

2. Сведения о наличии у члена саморегулируемой организации права осуществлять подготовку проектной документации:		
2.1 в отношении объектов капитального строительства (кроме особо опасных, технически сложных и уникальных объектов, объектов использования атомной энергии) (дата возникновения/изменения права)	2.2 в отношении особо опасных, технически сложных и уникальных объектов капитального строительства (кроме объектов использования атомной энергии) (дата возникновения/изменения права)	2.3 в отношении объектов использования атомной энергии (дата возникновения/изменения права)
Да, 01.11.2023	Нет	Нет

1

3. Компенсационный фонд возмещения вреда		
3.1	Уровень ответственности члена саморегулируемой организации по обязательствам по договору подряда на подготовку проектной документации, в соответствии с которым указанным членом внесен взнос в компенсационный фонд возмещения вреда	**Первый уровень ответственности (не превышает двадцать пять миллионов рублей)**
3.2	Сведения о приостановлении / прекращении права осуществлять подготовку проектной документации объектов капитального строительства	
4. Компенсационный фонд обеспечения договорных обязательств		
4.1	Дата, с которой член саморегулируемой организации имеет право осуществлять подготовку проектной документации по договорам подряда, заключаемым с использованием конкурентных способов заключения договоров, в соответствии с которым указанным членом внесен взнос в компенсационный фонд обеспечения договорных обязательств	
4.2	Уровень ответственности члена саморегулируемой организации по обязательствам по договорам подряда на подготовку проектной документации, заключаемым с использованием конкурентных способов заключения договоров, в соответствии с которым указанным членом внесен взнос в компенсационный фонд обеспечения договорных обязательств	**Нет**
4.3	Дата уплаты дополнительного взноса	**Нет**
4.4	Сведения о приостановлении / прекращении права осуществлять подготовку проектной документации по договорам подряда, заключаемым с использованием конкурентных способов заключения договоров	
5. Фактический совокупный размер обязательств		
5.1	Фактический совокупный размер обязательств по договорам подряда на подготовку проектной документации, заключаемым с использованием конкурентных способов заключения договоров на дату выдачи выписки	**Нет**

Руководитель аппарата

НОПРИЗ

ДОКУМЕНТ ПОДПИСАН УСИЛЕННОЙ КВАЛИФИЦИРОВАННОЙ ЭЛЕКТРОННОЙ ПОДПИСЬЮ

Владелец: Кожуховский Алексей Олегович

129090, Москва, пр-т Мира, 3 стр. 3

СЕРТИФИКАТ 053be38e002cb2f5ae4596563321274ad8

ДЕЙСТВИТЕЛЕН: С 18.11.2024 ПО 18.11.2025

А.О. Кожуховский

2

Взам. инв. №

Подпись и дата

Инв. № подл.

Изм.	Колич.	Лист	№док	Подпись	Дата

Шифр 61-ОБ/2025

Лист 37

ОБЩЕСТВО С ОГРАНИЧЕННОЙ ОТВЕТСТВЕННОСТЬЮ СК "Авангард"
656015 Алтайский край,г.Барнаул, ул. Малахова, 179 оф. 210
ИНН / КПП 2222840195/222201001

Проект капитального ремонта внутридомовых инженерных систем теплоснабжения (разводящих магистралей) в том числе в индивидуальных тепловых пунктах многоквартирного дома, расположенного по адресу: 119607, Москва, Мичуринский проспект, дом 29.

Том 2: Рабочая документация

Шифр 16-09-2025-КС

Барнаул, 2025 г.

ОБЩЕСТВО С ОГРАНИЧЕННОЙ ОТВЕТСТВЕННОСТЬЮ СК "Авангард"
656015 Алтайский край,г.Барнаул, ул. Малахова, 179 оф. 210
ИНН / КПП 2222840195/222201001

Проект капитального ремонта внутридомовых инженерных систем теплоснабжения (разводящих магистралей) в том числе в индивидуальных тепловых пунктах многоквартирного дома, расположенного по адресу, расположенного по адресу: 119607, Москва, Мичуринский проспект, дом 29.

Том 2: Рабочая документация

Шифр 16-09-2025-КС

Директор Р.С. Драчев

Главный инженер проекта Д.А. Гордеев

Барнаул, 2025 г.

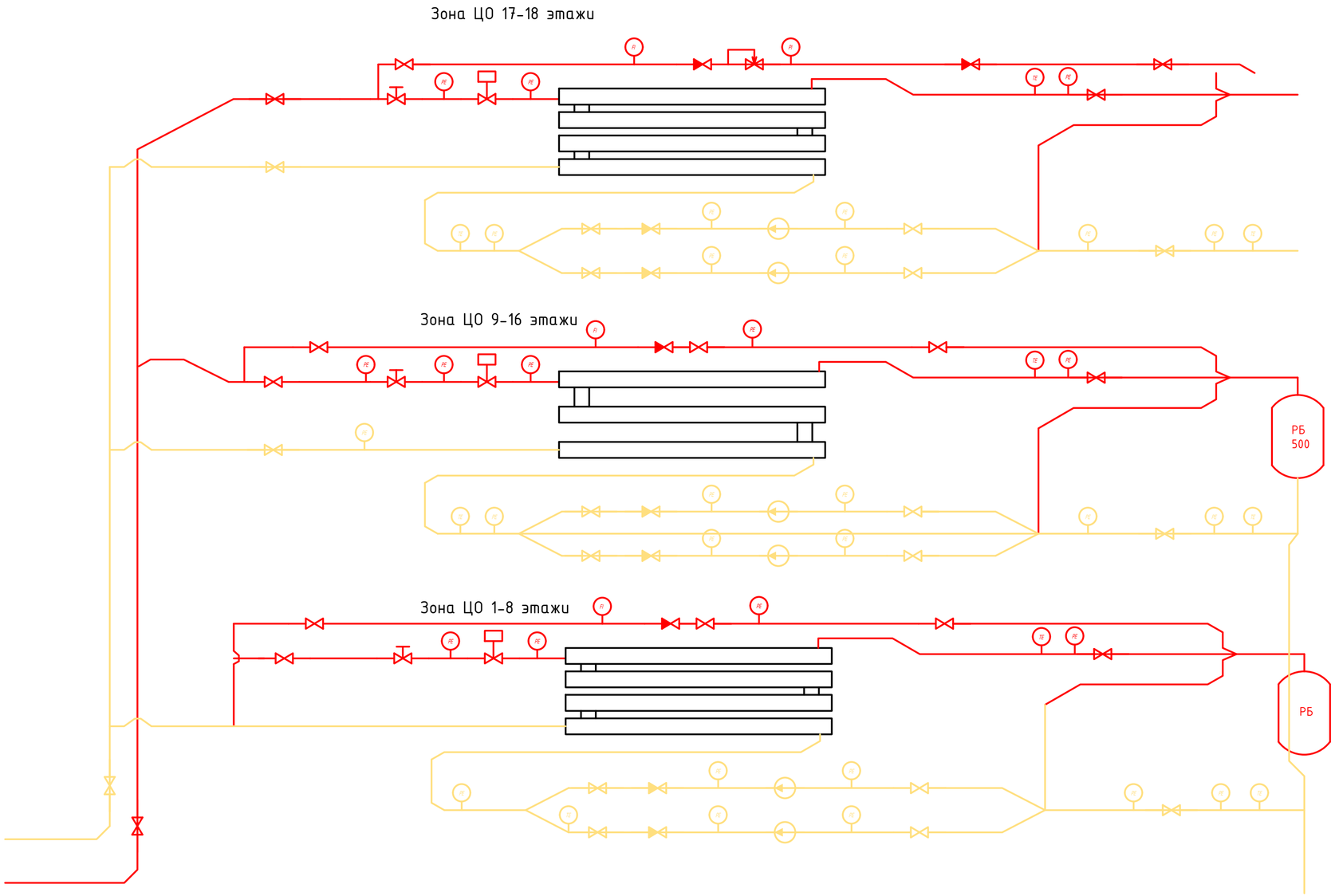

Условные обозначения:

- Система теплоснабжения (подача);
- Система теплоснабжения (обратка);
- Датчик давления.
- Датчик температуры.
- Регулятор давления.
- Расходомер.
- Манометр.
- Насос.
- Клапан проходной.
- Клапан проходной обратный.
- Регулятор перепада давления.
- Магнитный клапан.
- Сетчатый фильтр.
- Расширительный бак 500 л.

Согласовано

Взам.инв.№

Подп. и дата

Инв.№подл.

Изм.	Nуч.	Лист	Nдок.	Подпись	Дата	Шифр 61-ОБ/2025			
						Инженерные системы теплоснабжения (разводящие магистрали) в том числе в индивидуальных тепловых пунктах жилого дома, по адресу: г. Москва, Мичуринский проспект, дом 29.			
Разраб.		Гордеев			07.25	Обследование технического состояния инженерных систем теплоснабжения.	Стадия	Лист	Листов
								1	2
						Схема теплоснабжения ИТП-1.	ООО "СК АВАНГАРД"		

Формат А2

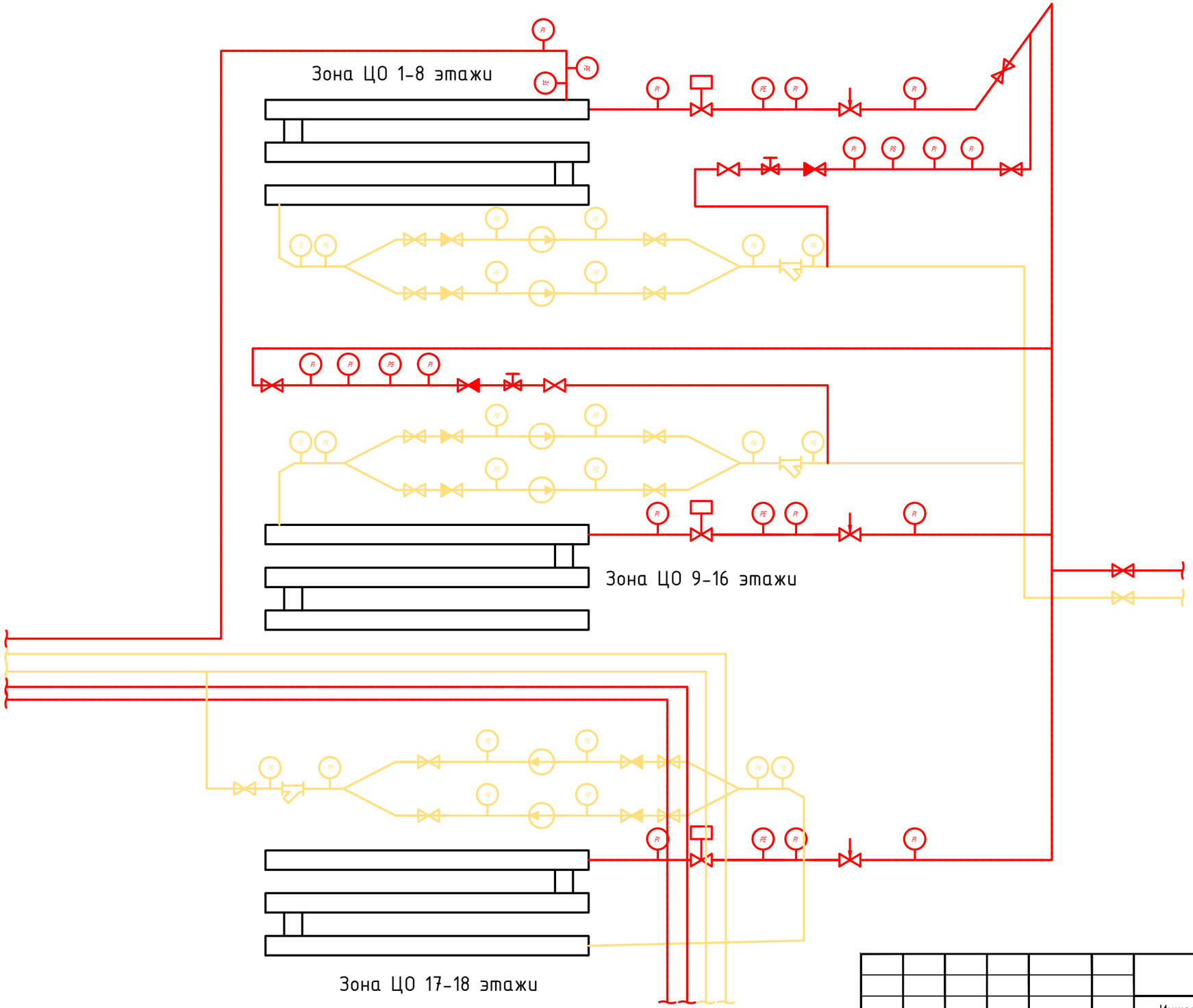

Условные обозначения:

- Система теплоснабжения (подача);
- Система теплоснабжения (обратка);
- Датчик давления.
- Датчик температуры.
- Регулятор давления.
- Расходомер.
- Манометр.
- Насос.
- Клапан проходной.
- Клапан проходной обратный.
- Регулятор перепада давления.
- Магнитный клапан.
- Сетчатый фильтр.
- Расширительный бак 500 л.

						Шифр 61-ОБ/2025	
						Инженерные системы теплоснабжения (разводящие магистрали) в том числе в индивидуальных тепловых пунктах жилого дома, по адресу: г. Москва, Мичуринский проспект, дом 29.	
Изм.	Nуч.	Лист	Nдок.	Подпись	Дата		
Разраб.		Гордеев			07.25	Обследование технического состояния инженерных систем теплоснабжения.	Стадия: — / Лист: 2 / Листов: —
						Схема теплоснабжения ИТП-2.	ООО "СК АВАНГАРД"

Согласовано

Взам.инв.№

Подп. и дата

Инв.№подл.

Формат А3